Philco

MANUAL DE INSTRUÇÕES

AR COND PORTÁTIL

PAC12000F5/ PAC12000QF5

Philco

PARABÉNS PELA ESCOLHA DE MAIS UM PRODUTO DE NOSSA LINHA!

Para garantir o melhor desempenho de seu produto, **o usuário deve ler atentamente as instruções a seguir.** Recomenda-se não jogar fora este Manual de Instruções. Ele deve ser guardado para eventuais consultas.

O APARELHO DESTINA-SE SOMENTE PARA USO DOMÉSTICO

LEIA O MANUAL

⚠ ATENÇÃO

É comum que aparelhos elétricos novos liberem uma leve fumaça ou gases durante as primeiras vezes em que eles forem utilizados. Isso acontece em virtude do aquecimento dos materiais e dos componentes usados na manufatura do aparelho. É normal e não indica a existência de defeitos no aparelho.

Para ter acesso ao manual digital (em PDF)
entre em contato com o nosso SAC
em horário comercial **SAC PHILCO: (47) 3431-0499**

RECOMENDAÇÕES

Os símbolos no Manual de Instruções, estão interpretados como descritos à seguir:

Nota: Recomendações sobre o funcionamento, para melhor utilização.

Dica: Conselhos para utilização e melhor funcionamento.

Importante / Aviso: Recomendações que garantem a segurança do usuário

Atenção / Cuidado / Aviso : Práticas que podem resultar em acidentes ou riscos.

CUIDADOS

•Não utilizar aparelhos apresentando qualquer tipo de dano no cordão elétrico, no plugue ou em outros componentes. Para substituir qualquer peça danificada, procurar a Assistência Técnica Autorizada, a fim de evitar riscos.

•Este aparelho foi fabricado para climatizar os ambientes domésticos e não deve ser usado para outros fins.

•É perigoso modificar ou alterar as características do aparelho.

•O aparelho deve ser instalado segundo as normas nacionais que regem as instalações elétricas.

•Em caso de dano no cabo de alimentação, este apenas deve ser substituído por pessoal especializado e autorizado pelo fabricante.

•Este aparelho só deve ser utilizado por adultos.

•Este aparelho não se destina a utilização por pessoas (inclusive crianças) com capacidades físicas, sensoriais ou mentais reduzidas, ou por pessoas com falta de experiência e conhecimento a menos que tenham recebido instruções referentes à utilização do aparelho ou estejam sob a supervisão de uma pessoa responsável pela sua segurança.

•Este aparelho deve ser ligado a um sistema eficaz de aterramento. Solicite que um eletricista qualificado lhe verifique a instalação elétrica.

•Evite utilizar extensões para o cabo de alimentação elétrica.

•Antes de efetuar qualquer operação de limpeza ou de manutenção, retire sempre o plugue da tomada de alimentação.

•Não puxe o cabo de alimentação elétrica para deslocar o aparelho.

•Não instale o aparelho em ambientes cujo ar possa conter gases, óleos ou enxofre, nem junto a fontes de calor.

•Não coloque objetos pesados ou quentes em cima do aparelho.

•Limpe o filtro de ar pelo menos uma vez por semana.

•Evite utilizar aparelhos de aquecimento junto ao condicionador de ar.

•Em caso de transporte, o aparelho deve permanecer na posição vertical ou, então, ser cuidadosamente
inclinado em um ângulo não superior a 45°.

•Utilize o condicionador de ar apenas conforme indicado neste manual.

•Estas instruções não abrangem todas as condições e situações possíveis. É essencial que predomine o bom senso e a prudência durante a instalação, funcionamento e conservação do condicionador de ar.

•No fim da sua vida útil, deposite o aparelho em centros de recolha especializados.

•Os materiais utilizados na embalagem são recicláveis. Recomendamos, por isso, que sejam depositados nos dias e locais de coleta seletiva.
•O aparelho é dotado de um dispositivo de segurança. O compressor não funciona por cerca de 3 minutos após a nova partida.
•Recomenda-se que as crianças sejam vigiadas para assegurar que elas não estejam brincando com o aparelho.
•Mantenha o aparelho a uma distância de pelo menos 50 cm de substâncias inflamáveis ou de embalagens pressurizadas (ex: latas de spray).
Aviso importante: Qualquer serviço de manutenção ou de reparos só deverá ser efetuado por um técnico credenciado. Não tentar consertar o aparelho por conta própria.

⚠ ADVERTÊNCIA

•Retirar o plugue da tomada elétrica antes de efetuar qualquer manutenção no aparelho.
•Recolocar todos os componentes antes de ligar o produto.
•Ligar o plugue em uma tomada com aterramento efetivo, conforme norma NBR5410.
•Não usar adaptadores, benjamins ou T's.

•Não seguir estas instruções pode trazer risco de morte, incêndio ou choque elétrico.

COMPONENTES

01. Saída de ar;
02. Painel de controle;
03. Painel frontal;
04. Rodizio;
05. Filtro de ar;
06. Saída de drenagem;
07. Saída de ar;
08. Cabo de alimentação;
09. Saída de drenagem;
10. Controle remoto.

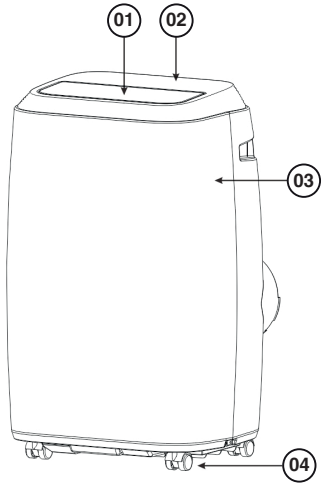

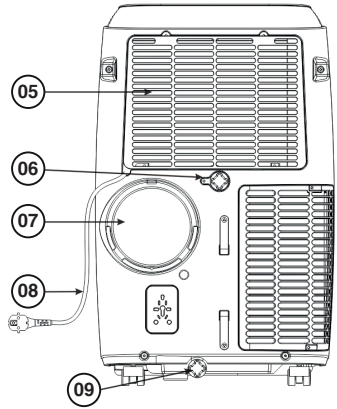

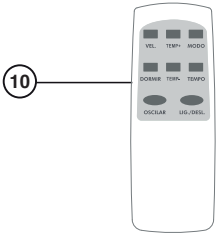

Lista de acessórios:

Peças	Função das peças	Quantidade
	Mangueira de exaustão	1 peça
	Adaptador saída de ar	1 peça
	Adaptador da régua	1 peça
	Controle remoto	1 peça
	Régua para encaixe da janela	1 peça
	Trava para regulagem da régua	2 peças
	Mangueira de dreno	1 peça

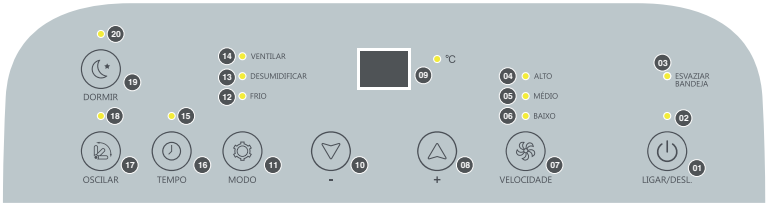

01 BOTÃO: LIGA/DESLIGA
Pressione este botão para ligar ou desligar o aparelho.
02 LUZ: APARELHO LIGADO
03 LUZ: BANDEJA CHEIA (ESVAZIE)
04 LUZ: VELOCIDADE ALTA (ATIVADA)
05 LUZ: VELOCIADE MÉDIA (ATIVADA)
06 LUZ: VELOCIDADE BAIXA (ATIVADA)
07 BOTÃO: VELOCIADE
Este botão é utilizado para ajustar a velocidade do ventilador em uma sequência que vai de BAIXA, MÉDIA e ALTA.
08 BOTÃO: AUMENTAR TEMPERATURA
09 DISPLAY DIGITAL
10 BOTÃO: DIMINUIR TEMPERATURA
11 BOTÃO: MODO
Escolha a função desejada.
12 LUZ: FUNÇÃO FRIO
13 LUZ:FUNÇÃO DESUMIDIFICAR
14 LUZ: FUNÇÃO VENTILAR
15 LUZ: FUNÇÃO TEMPO
16 BOTÃO: TEMPO
17 BOTÃO: OSCILAR
Movimentação das aletas de direcionamento do ar.
18 LUZ: OSCILAR
19 BOTÃO: FUNÇÃO DORMIR
A temperatura irá oscilar durante o sono para manter um ambiente agradável.
20 LUZ: FUNÇÃO DORMIR

PAINEL DE CONTROLE QUENTE E FRIO

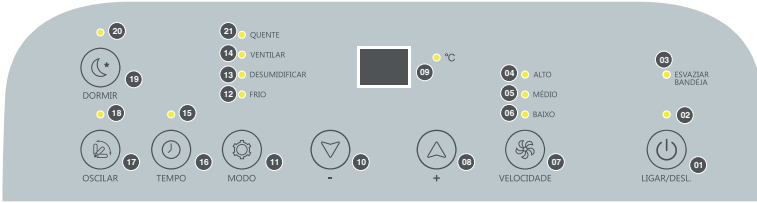

01 BOTÃO: LIGA/DESLIGA
Pressione este botão para ligar ou desligar o aparelho.
02 LUZ: APARELHO LIGADO
03 LUZ: BANDEJA CHEIA (ESVAZIE)
04 LUZ: VELOCIDADE ALTA (ATIVADA)
05 LUZ: VELOCIADE MÉDIA (ATIVADA)
06 LUZ: VELOCIDADE BAIXA (ATIVADA)
07 BOTÃO: VELOCIADE
Este botão é utilizado para ajustar a velocidade do ventilador em uma sequência que vai de BAIXA, MÉDIA e ALTA.
08 BOTÃO: AUMENTAR TEMPERATURA
09 DISPLAY DIGITAL
10 BOTÃO: DIMINUIR TEMPERATURA
11 BOTÃO: MODO
Escolha a função desejada.
12 LUZ: FUNÇÃO FRIO
13 LUZ:FUNÇÃO DESUMIDIFICAR
14 LUZ: FUNÇÃO VENTILAR
15 LUZ: FUNÇÃO TEMPO
16 BOTÃO: TEMPO
17 BOTÃO: OSCILAR
Movimentação das aletas de direcionamento do ar.
18 LUZ: OSCILAR
19 BOTÃO: FUNÇÃO DORMIR
A temperatura irá oscilar durante o sono para manter um ambiente agradável.
20 LUZ: FUNÇÃO DORMIR
21 LUZ: AR QUENTE

NOTA

•As funções TEMPO, DORMIR, OSCILAÇÃO só podem ser selecionadas através do controle remoto, não sendo possível serem selecionadas no painel de controle do aparelho.
•As outras funções do Painel de Controle do aparelho são as mesmas do controle remoto.

01- VELOCIDADE Velocidade do ventilador
02- TEMP + Aumentar a temperatura;
03- MODO Seleção de funções (Quente, Frio, Desumidificar e Ventilar);
04- DORMIR ativa modo dormir e temperatura irá oscilar durante o sono para manter um ambiente agradável;
05- TEMP- Diminuir a temperatura;
06- TEMPO Timer ligado / desligado;
07- OCILAR lig. / desl.
08- LIG./DESL. Liga / desliga

NOTA

•Não deixe cair o controle remoto.
•Não coloque o controle remoto em um local exposto à luz solar direta.

Utilização correta do controle remoto:

•Direcione o controle remoto para o receptor do condicionador de ar.

•Distância máxima: aproximadamente de 8 metros (sem nenhum obstáculo entre o controle remoto e o receptor).

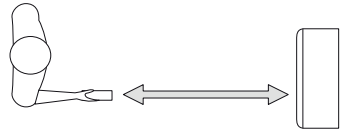

•O controle remoto deve ser utilizado com extremo cuidado: não o deixe cair, não o exponha diretamente à luz solar, nem o coloque junto de fontes de calor.

Obs.: Iluminação com lâmpadas fluorescestes podem bloquear a passagem do feixe de luz. Nesta situação instale o aparelho em local em que a iluminação não interfira no funcionamento do controle remoto.

Como inserir as baterias

01. Remova a tampa da bateria de acordo com a direção de seta.

02.Insira novas baterias e assegure-se de que as polaridades de (+) e (-) estão colocadas corretamente.

03. Recoloque a tampa e deslize-a para a posição original.

Quando não utilizar o aparelho por um longo período de tempo, remova as pilhas do controle remoto para evitar risco de vazamento das pilhas e possíveis danos ao controle remoto.

Tanto no caso de substituição como de eliminação do controle remoto, as pilhas devem ser removidas e eliminadas segundo a legislação vigente, dado que são prejudiciais ao meio ambiente.

Instruções de instalação:

- O ar-condicionado portátil deve ser instalado em local plano e espaçoso. Não bloqueie a saída de ar e a distância necessária ao redor do aparelho deve ser de pelo menos 30 cm. (Ver Fig.1)
- Não deve ser instalado em locais úmidos, como lavanderia e banheiro.
- A fiação do soquete deve estar de acordo com os requisitos locais de segurança elétrica.

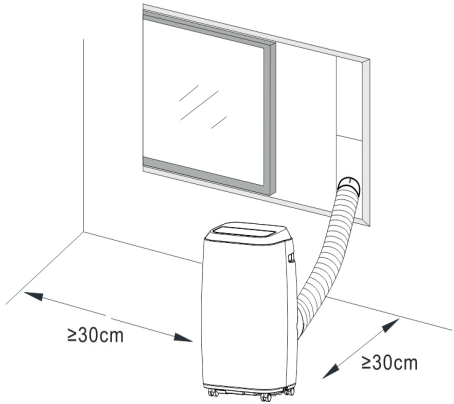

Figura 1

Introdução à instalação da mangueira de exaustão

Instalação temporária:

1. Gire o adaptador da caixa e o conector da janela nas extremidades da mangueira de exaustão.

2. Insira o grampo de fixação do adaptador de caixa nas aberturas na parte traseira do ar condicionado.

3. Coloque a outra extremidade da mangueira de exaustão no parapeito da janela próximo (consulte a Fig.2).

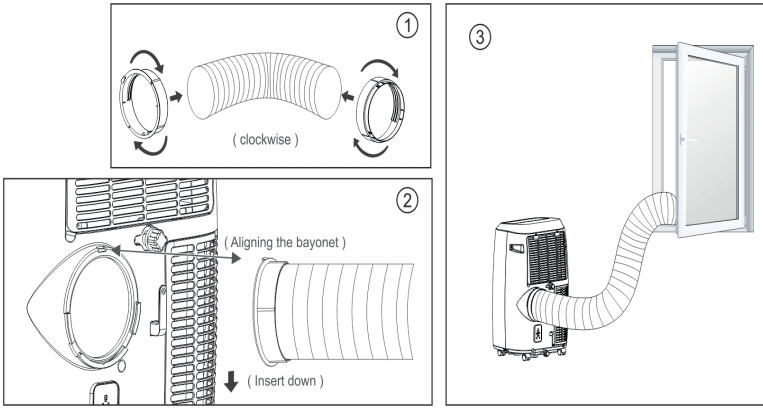

Figura 2

Instalação do kit de janela

A forma de instalação do kit de controle deslizante de janela é principalmente na "horizontal" ou "vertical". Conforme mostrado na Fig.3 e Fig.3a, verifique tamanho da janela mín. e máx. antes da instalação.

1. Instale o kit na janela (Fig.3, Fig.3a);

2. Ajuste o comprimento do kit deslizante da janela de acordo com a largura ou altura da janela, e fixe com o passador;

3. Insira o conector da janela da mangueira no orifício do kit da janela (Fig.4).

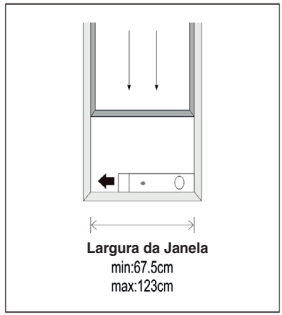

Figura 3

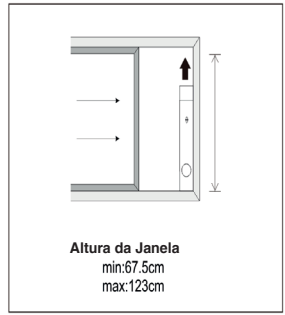

Figura 3a

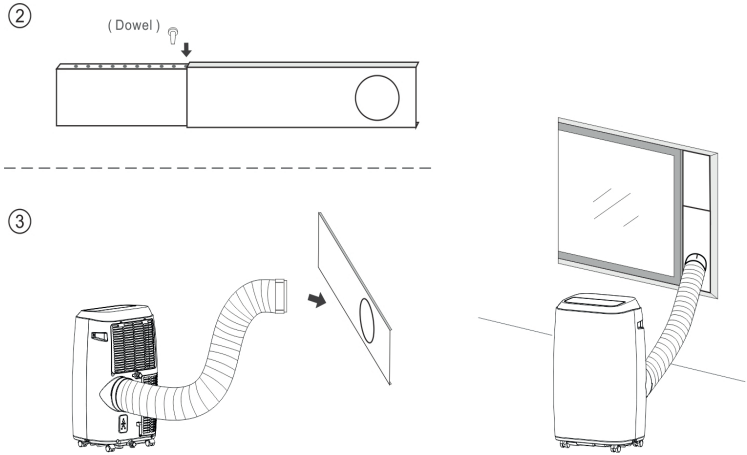

Figura 4

Antes de iniciar as operações nesta seção:
1) Encontre um local onde haja fonte de alimentação nas proximidades.
2) Conforme mostrado na Fig.5 e Fig.5a, instale a mangueira de exaustão e ajuste bem a posição da janela.

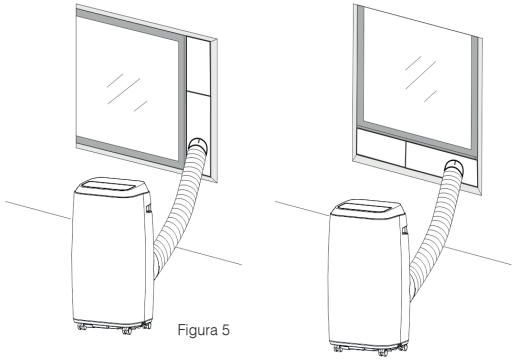

Figura 5

3) Conforme mostrado na Fig. 6, conecte bem a mangueira de drenagem (apenas para usar o modelo de aquecimento) ;
4) Insira o plugue em uma tomada aterrada e com a tensão compatível ao produto;
5) Pressione o botão Lig./Desl. para ligar o ar condicionado.

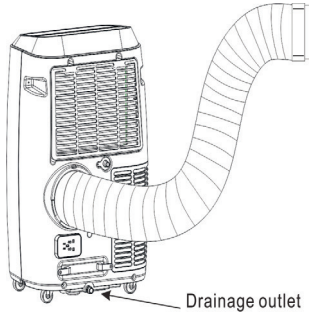

Figura 6

Antes de usar observe as minímas e as máximas de temperaturas possíveis:

	Máximo de Resfriamento	Mínimo de Resfriamento
DB/WB (°C)	35/24	18/12

	Máximo de Aquecimento	Mínimo de Aquecimento
DB/WB (°C)	27/_	7/_

•Verifique se a mangueira de exaustão foi montada corretamente.

Cuidados para operações de resfriamento e desumidificação:
- Ao utilizar as funções de resfriamento e desumidificação, mantenha um intervalo de pelo menos 3 minutos entre cada Lig./ Desl..
- A fonte de alimentação atende aos requisitos.
- A tomada é para uso CA.
- Não compartilhe a tomada com outros aparelhos.
- A fonte de alimentação está correta, verifique.

Operação de resfriamento
- Pressione o botão “ ” até que Luz “FRIO” ascenda.
- Pressione o botão “ ▽ ” ou “ △ ” para selecionar a temperatura ambiente desejada. (16 ° C-31 ° C)
- Pressione o botão “ ” para selecionar a velocidade do vento.

Operação de desumidificação
Pressione o botão “ ” até que a luz “DESUMIDIFICAR” ascenda.
- Defina automaticamente a temperatura selecionada para a temperatura ambiente atual menos 2 ° F. (16 ° C-31 ° C)
- Configure automaticamente o motor do ventilador para BAIXA velocidade do vento.

Operação do ventilador
- Pressione o botão “ ” até que a luz “VENTILAR” ascenda.
- Pressione o botão “ ” para selecionar a velocidade do vento.

Operação de aquecimento (esta função não está disponível aparelho **PAC12000F5**)
- Pressione o botão “ ” até a luz “QUENTE” apareça.
- Pressione o botão “ ▽ ” ou “ △ ” para selecionar a temperatura ambiente desejada. (16 °

C-31 ° C)
- Pressione o botão “ ” para selecionar a velocidade do vento.

Operação do tempo (timer ligado)
Configuração do timer LIGADO:
- Quando o ar condicionado está DESLIGADO, pressione o botão “ ” e selecione o tempo desejado através dos botões “ ”.
- A luz TEMPO ascenderá no painel.
- O TEMPO LIGADO pode ser regulado a qualquer momento em 0-24 horas.

Configuração do tempo (tempo desligado)
- Quando o ar condicionado estiver LIGADO, pressione o botão “ ” e selecione o tempo DESLIGADO desejado através dos botões de ajuste de temperatura e tempo “ ”.
- A luz TEMPO ficará apagada.
- O tempo desligado pode ser regulado a qualquer momento em 0-24 horas.

Configuração de Oscilação
Depois que o ar condicionado ligar, pressione o botão “”, a aleta oscilará continuamente na direção vertical para cima e para baixo; pressionando este botão novamente o movimento irá parar e a aleta permanecerá nessa posição.

Modo Dormir
- No modo de resfriamento, pressione a tecla “ ” para definir a temperatura.
- Aumenta 1 ° C após uma hora e no máximo 2 ° C após 2 horas.
- No modo de aquecimento, pressione a tecla “ ” para definir a temperatura.
- Diminui 1 ° C após uma hora e no máximo 2 ° C após 2 horas.

Esvaziar Bandeja
Alarme de Água Cheia
A bandeja de água interna dentro do ar-condicionado tem um interruptor de segurança de nível de água, que controla o nível de água. Quando o nível da água atinge uma altura máxima, a luz indicadora esvaziar bandeja acende. (Se a bomba de água estiver danificada, quando a bandeja estiver cheia, remova o bloqueio de borracha na parte inferior da unidade e toda a água será drenada para fora.)

Drenagem Contínua
- Quando você planeja deixar aparelho sem uso por um longo tempo, remova o bloqueio de borracha do orifício de drenagem na parte inferior da unidade e conecte uma mangueira de drenagem ao grampo de fixação inferior. Toda a água do tanque será drenada para fora.
- Você pode drenar a água conforme descrito acima quando a unidade estiver funcionando no modo AQUECIMENTO.

Se a bomba de água estiver danificada, a drenagem intermitente também pode ser usada. Sob esta condição, quando a luz indicadora de esvaziar bandeja acender, conecte uma mangueira de drenagem ao grampo de fixação inferior, então toda a água na bandeja será drenada para fora.

Alarme de bandeja cheia

A bandeja de água interna dentro do ar-condicionado tem um interruptor de segurança de nível de água, que controla o nível de água. Quando o nível da água atinge uma altura máxima, a luz indicadora de esvaziar bandeja acende. (Se a bomba de água estiver danificada, quando a água estiver cheia, remova o bloqueio de borracha na parte inferior da unidade e toda a água será drenada para fora).

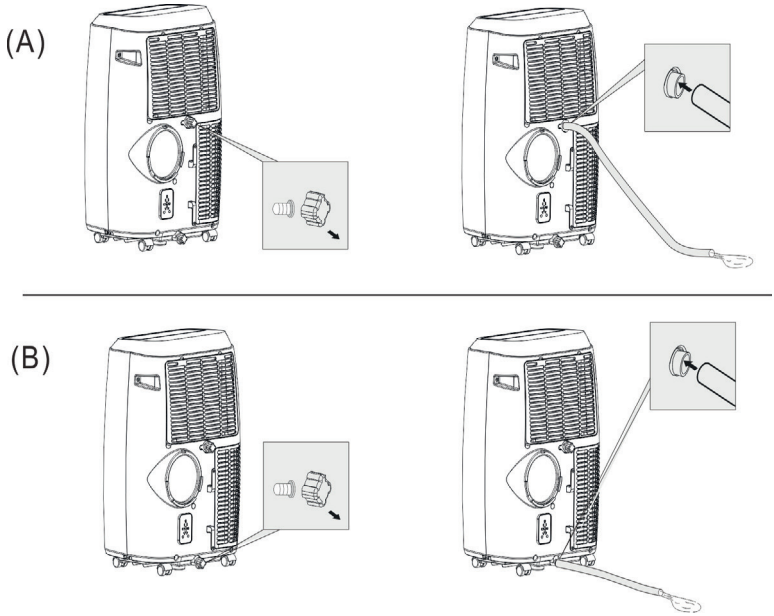

Figura 7

Existem algumas advertências a seguir para se obter o máximo rendimento do aparelho de ar condicionado:

•Não coloque objetos em cima do condicionador de ar;

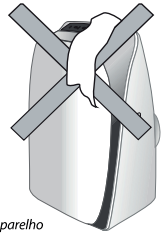

não cubra o aparelho

•Não obstrua a entrada e a saída de ar .

•Certifique-se de que não existem fontes de calor no ambiente.

•Não instale o aparelho em locais muito úmidos (ex.: lavandarias).

•Não utilize o aparelho em um ambiente exterior.

•Certifique-se de que o aparelho esteja situado em uma superfície plana.

•Proteja a divisão contra as exposições diretas ao sol, fechando as cortinas e/ou baixando parcialmente as persianas de modo a obter um funcionamento extremamente econômico;

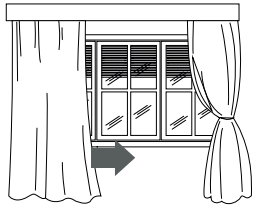

baixe as persianas ou feche as cortinas

•Feche as portas e as janelas da divisão que deseja climatizar.

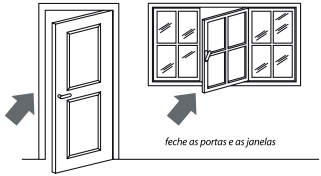

Método de drenagem de água

Este condicionador de ar é equipado com a mais nova tecnologia de auto evaporação de água, o que reduz a necessidade de drenar a água formada pela condensação da umidade. Esta tecnologia se emprega quando o condicionador está no modo “resfriar” apenas.

NOTA

No modo aquecimento, o condicionador de ar é equipado com um sistema de segurança para evitar que haja vazamento de água. Caso o tanque de água estiver cheio o aparelho ira parar de funcionar, no painel de controle irá aparecer "P1" (Tanque cheio), o compressor e o ventilador não irão religar até que o tanque seja esvaziado.

Drenagem periódica

Desligue o aparelho, então drene a água do tanque retirando a tampa do dreno e permitindo que a água flua até a bandeja de drenagem. A bandeja de drenagem não irá suportar o volume todo do tanque. Pode ser mais fácil levar a unidade a um local externo antes de remover a tampa do dreno.

Pode-se utilizar uma mangueira para auxiliar a drenagem da água.

O tanque de água é considerado suficientemente vazio quando não houver mais água na saída do dreno. Para drenar toda água do tanque, levante suavemente a parte frontal do aparelho até que não haja mais água na saída do dreno.

NOTA

Este aparelho não vem equipado com a bandeja de drenagem.

DRENAGEM CONTÍNUA

Quando utilizar no modo de AQUECIMENTO, o método de drenagem contínua também pode ser usada pra evitar o problema de drenagem manual.

01. Esvazie o tanque de água completamente.

02. Conecte uma ponta da mangueira de drenagem na saída do dreno e conduza a outra ponta da mangueira para outro lugar que possa receber água.

03. Ligue o aparelho no modo AQUECIMENTO.

NOTA

É importante que a mangueira do dreno esteja sempre na posição horizontal, sem curvas ou voltas.

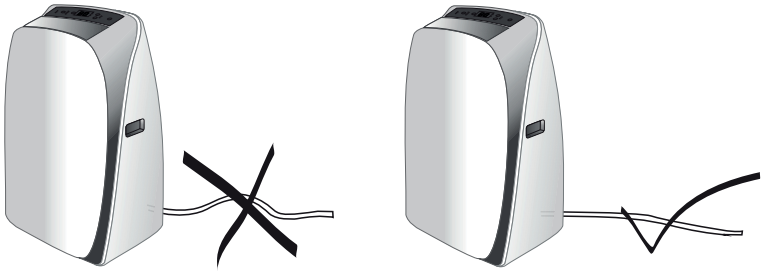

LIMPEZA

1) Antes de limpar, certifique-se de desconectar o aparelho da energia elétrica;
2) Não use produtos abrasivos ou espojas asperas para limpar o produto;
3) Não lmergulhe o produto em água ou outros líquidos;
4) Se o condicionador estiver danificado, entre em contato com uma assistência técnica autorizada.

- O filtro de ar pode ficar entupido com poeira / sujeira, o filtro de ar deve ser limpo uma vez a cada duas semanas.
- Desmontagem: abra a grade de entrada de ar e retire o filtro de ar.
- Limpeza: limpe o filtro de ar com detergente neutro com água morna e deixe secar na sombra.
- Montagem: coloque o filtro de ar na grade de entrada, e encaixe os componentes como estavam antes de desmonta-los.

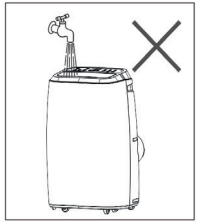
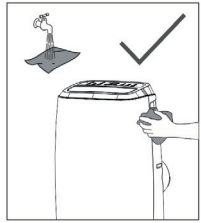
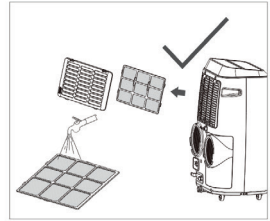

DICA

Eliminar o pó acumulado no filtro com um aspirador. Se o filtro estiver muito sujo, lave-o com água morna e enxague várias vezes.
A temperatura da água deve ser mantida abaixo de 40ºC.
Depois de lavar, deixe secar o filtro e coloque-o devidamente no lugar.

AUTO DIAGNÓSTICO

O aparelho é dotado com um sistema de auto-diagnóstico que identifica algumas anomalias de funcionamento.

PROBLEMA	POSSÍVEIS CAUSAS	SOLUÇÃO
1.O aparelho não liga	A luz indicadora Esvaziar Bandeja pisca e a bandeja de água está cheia.	Esvazie a bandeja
	A temperatura ambiente é superior à temperatura definida. (Modo de aquecimento)	Ajuste a temperatura, deve ser diferente da temperatura ambiente.
	A temperatura ambiente é inferior à temperatura definida. (Modo de refrigeração)	Ajuste a temperatura, deve ser diferente da temperatura ambiente.
2.Não refrigera suficiente	As portas ou janelas não estão fechadas.	Certifique-se de que todas as janelas e portas estão fechadas.
	Existem fontes de calor dentro da sala.	Remova as fontes de calor, se possível
	A mangueira de exaustão de ar não está conectada ou bloqueada.	Conecte ou limpe a mangueira de exaustão de ar.
	A configuração de temperatura está muito alta.	Ajuste a temperatura, deve ser diferente da temperatura ambiente.
	A entrada de ar está bloqueada.	Limpe a entrada de ar.
3.O aparelho está emitindo barulhos	O local onde o aparelho está instalado não é plano.	Coloque o aparelho em local plano e nivelado.
	O som vem do fluxo do refrigerador dentro do ar condicionado.	Não é um problema.

PROBLEMA	POSSÍVEIS CAUSAS	SOLUÇÃO
Cód. E0	O sensor de temperatura ambiente falhou.	Substitua o sensor de temperatura ambiente (a unidade também pode funcionar sem substituição.)
Cód. E1	O sensor de temperatura do condensador falhou.	Substitua o sensor de temperatura do condensador
Cód. E2	Tanque de água cheio durante o resfriamento.	Retire a rolha de borracha e esvazie o tanque de água.
Cód. E3	O sensor de temperatura do evaporador falhou.	Substitua o sensor de temperatura do evaporador.
Cód. E4	Tanque de água cheio durante o aquecimento.	Esvazie o tanque de água.

CERTIFICADO DE GARANTIA REFRIGERAÇÃO

A Fabricante solicita ao consumidor a leitura prévia do Manual de Instruções para a melhor utilização do produto. A Philco garante seus produtos contra defeitos de fabricação durante o período estabelecido, contados a partir da data de entrega do produto expresso na nota fiscal de compra. Conforme modelo a seguir:

REFRIGERAÇÃO	
Garantia legal*	90 Dias
Garantia adicional	270 Dias
Garantia total**	360 Dias

*A garantia legal é de 90 dias e tem seu início na data de aquisição do produto.
**A garantia total é a soma da garantia legal mais a garantia adicional.

Peças plásticas, acessórios, copos, jarras, terão apenas a Garantia Legal de 90 dias contra defeitos de fabricação.

A Fabricante prestará serviços de Assistência Técnica, tantos os gratuitos quanto os remunerados, somente nas localidades onde mantiver Postos Autorizados.

Em locais onde não haja Postos Autorizados, o produto deverá ser transportado, por conta e risco do consumidor. A relação de Postos Autorizados está disponível através do site **www.philco.com.br** ou através do SAC **47) 3431-0499**. Se o consumidor vier a transferir a propriedade deste produto, a garantia ficará automaticamente transferida, respeitando o prazo de validade, contado a partir da primeira aquisição. Produtos que necessitam de serviço de instalação terão despesas e responsabilidades por conta do consumidor. O compromisso de garantia cessará caso:

- O produto seja examinado, adulterado ou consertado fora de Assistência Técnica Autorizada.
- Ocorra a utilização de peça ou componente não original.
- O produto seja ligado em tensão diferente daquela para qual foi projetado.
- O defeito seja decorrente de uso inadequado ou negligência do consumidor em relação às instruções do manual.
- Danos sejam causados por ação de agentes da natureza (enchentes, maresia, raios, etc.).
- O produto seja utilizado para fins não domésticos.
- Não sejam seguidas as recomendações de conservação, conforme manual.
- Ausência ou adulteração do número de série.

Philco
Rua Hans Dieter Schmidt, 3303 - Bloco 3
Zona Industrial Norte - Joinville - SC - CEP 89219-504
Insc. Est. 24.784.565-8 - CNPJ 76.492.701/0014-71
FABRICADO NA CHINA

(47) 3431-0499
www.philco.com.br

Philco
ATENDIMENTO AO CONSUMIDOR

10/24 4682-00-05 735165 056651084 Rev.3